ビュートップ金物

vt-pl-2

プレート類／テーパープレートＳ

1/1(A4)

テーパープレートＳ30

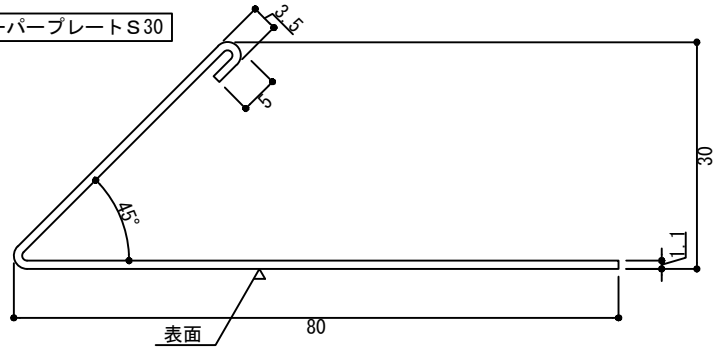

テーパープレートＳ25

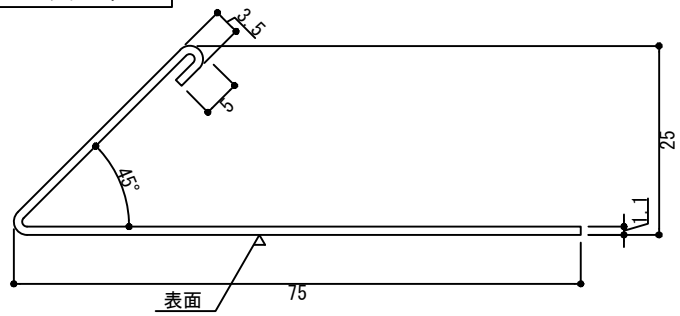

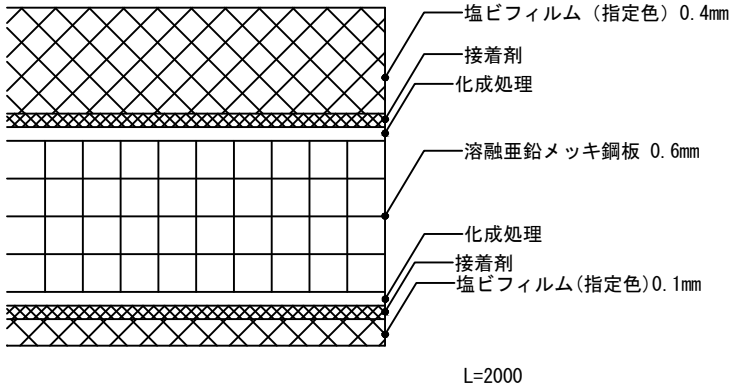

テーパープレートＳ50

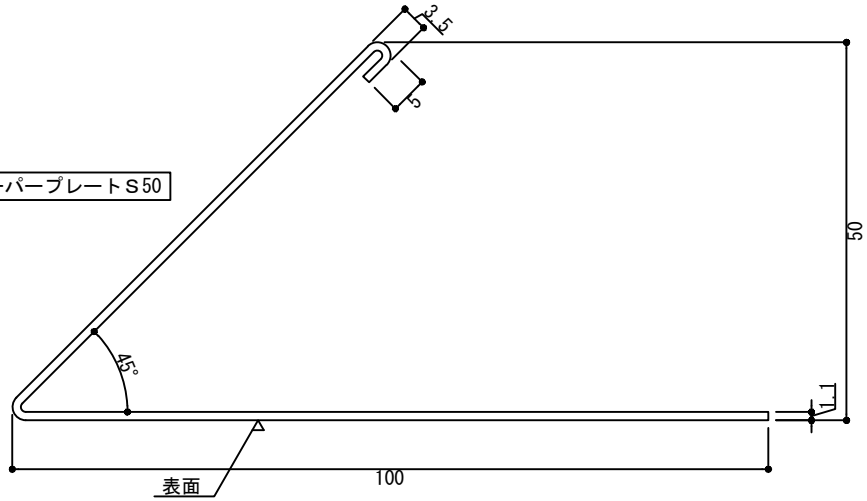

テーパープレートＳ40

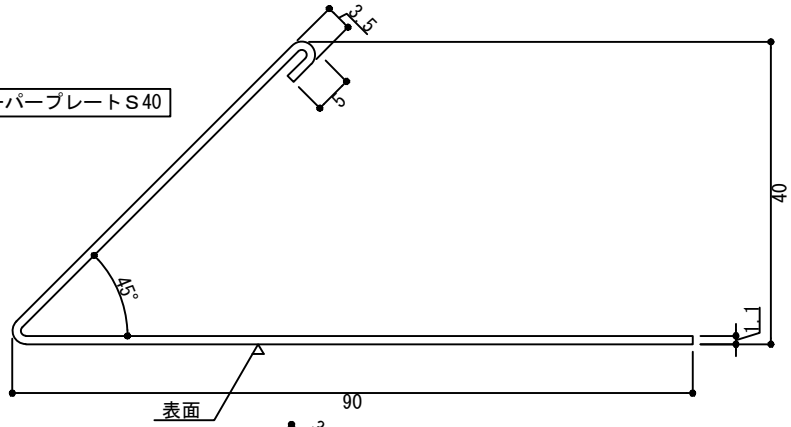
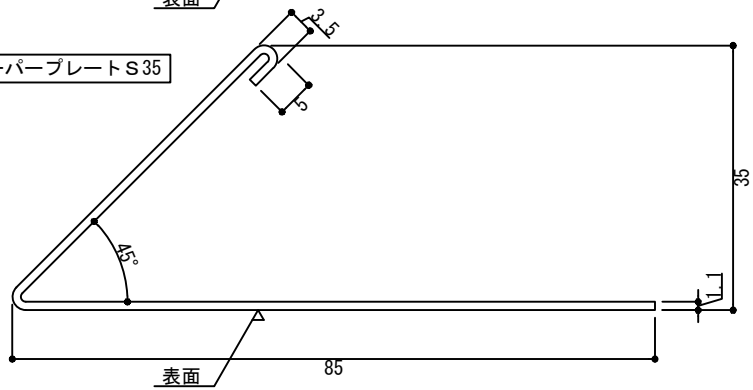
テーパープレートＳ35