塩ビシート防水／ビュートップカタログ掲載図

vt-14-2

改修ドレン横／機械的固定工法／ＶＴドレン／ドレンプレート
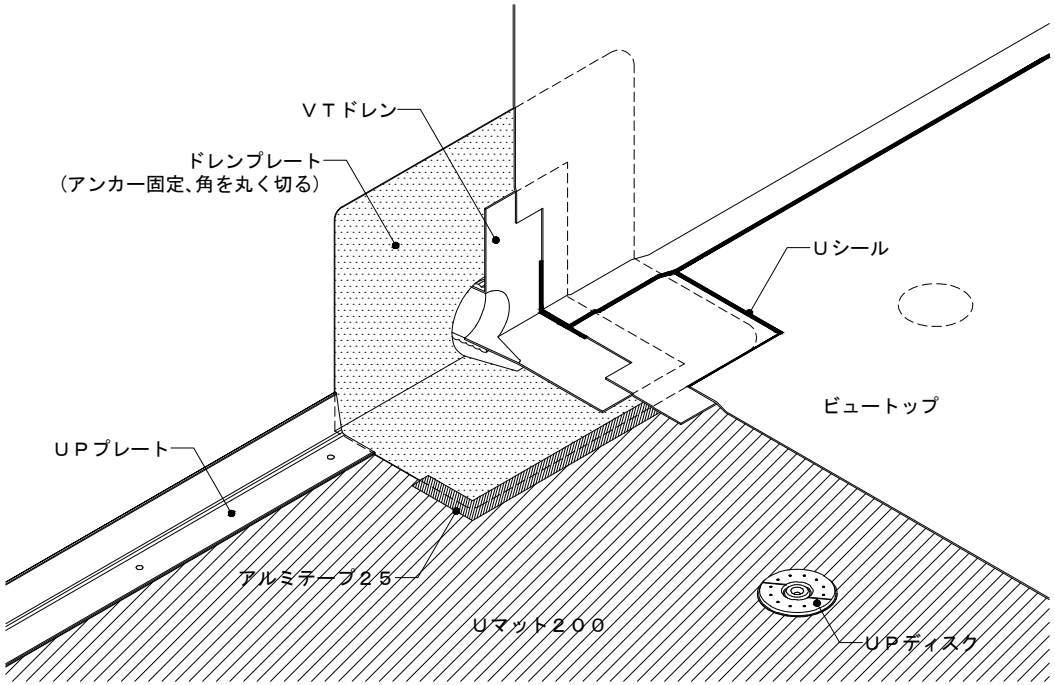
1/10(A4)