ウレタン塗膜防水／オルタックスプレーカタログ掲載図

os-8-2

改修ドレン横／リードレンＣ
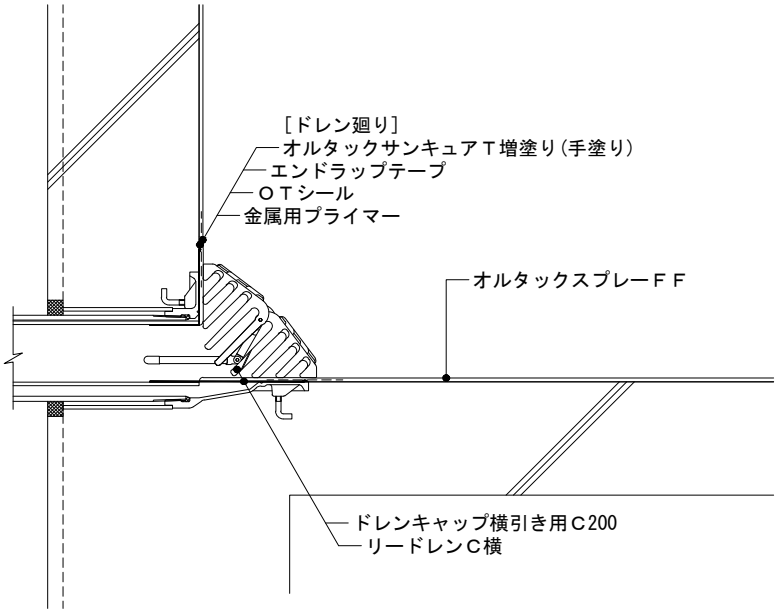
1/10(A4)