鋼製下地断熱防水 ＤＩＰＳ／ＤＩＰＳ-ＶＩＴ・ＵＵ構法

duu-1-1

フラットルーフデッキ下地／パラペット 桁方向

1/10(A4)

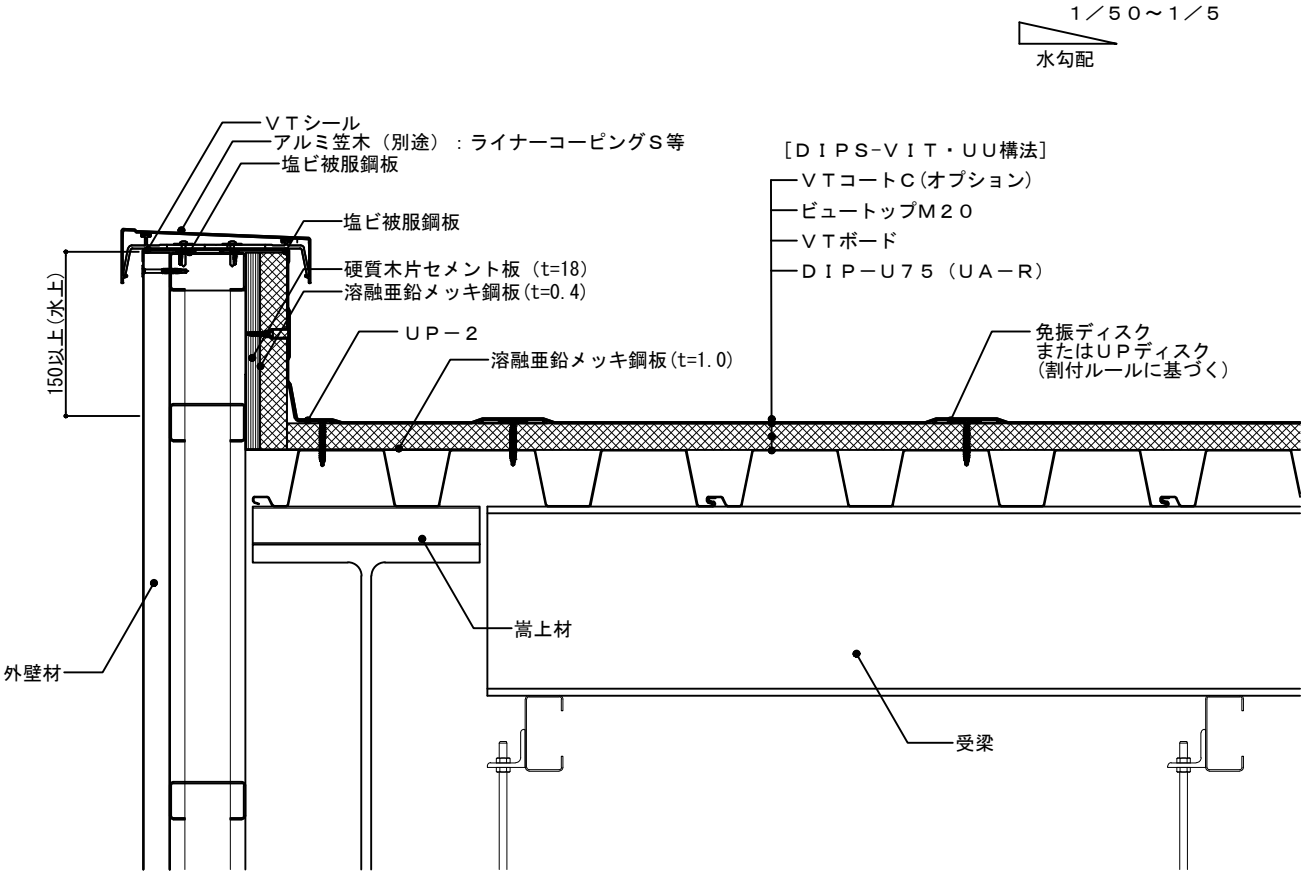

鋼製下地断熱防水 ＤＩＰＳ／ＤＩＰＳ-ＶＩＴ・ＵＵ構法

duu-1-4

フラットルーフデッキ下地／パラペット 流れ方向

1/10(A4)

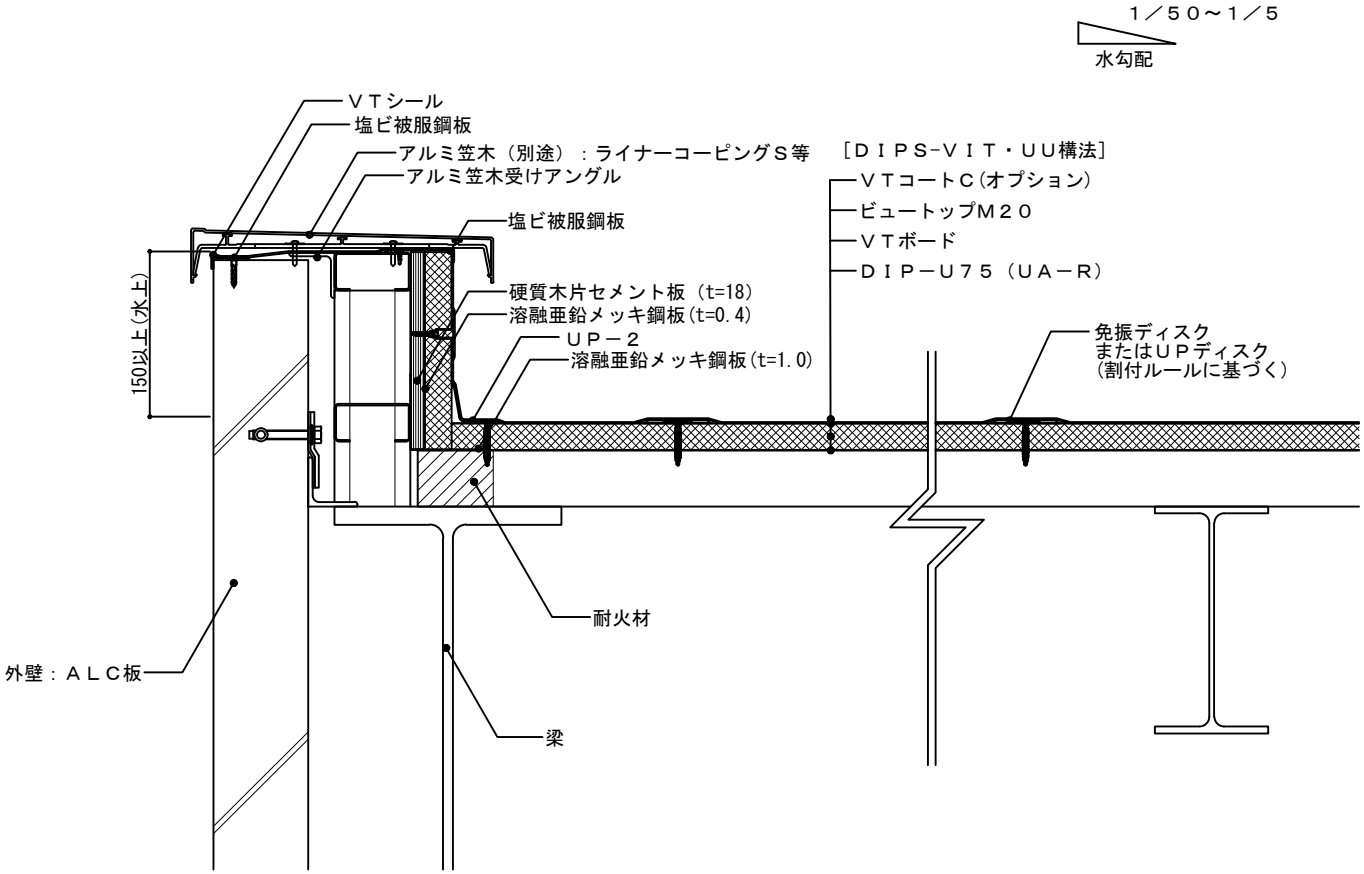

鋼製下地断熱防水 ＤＩＰＳ／ＤＩＰＳ-ＶＩＴ・ＵＵ構法

duu-2-2

フラットルーフデッキ下地／側溝 縦型ドレン

1/10(A4)

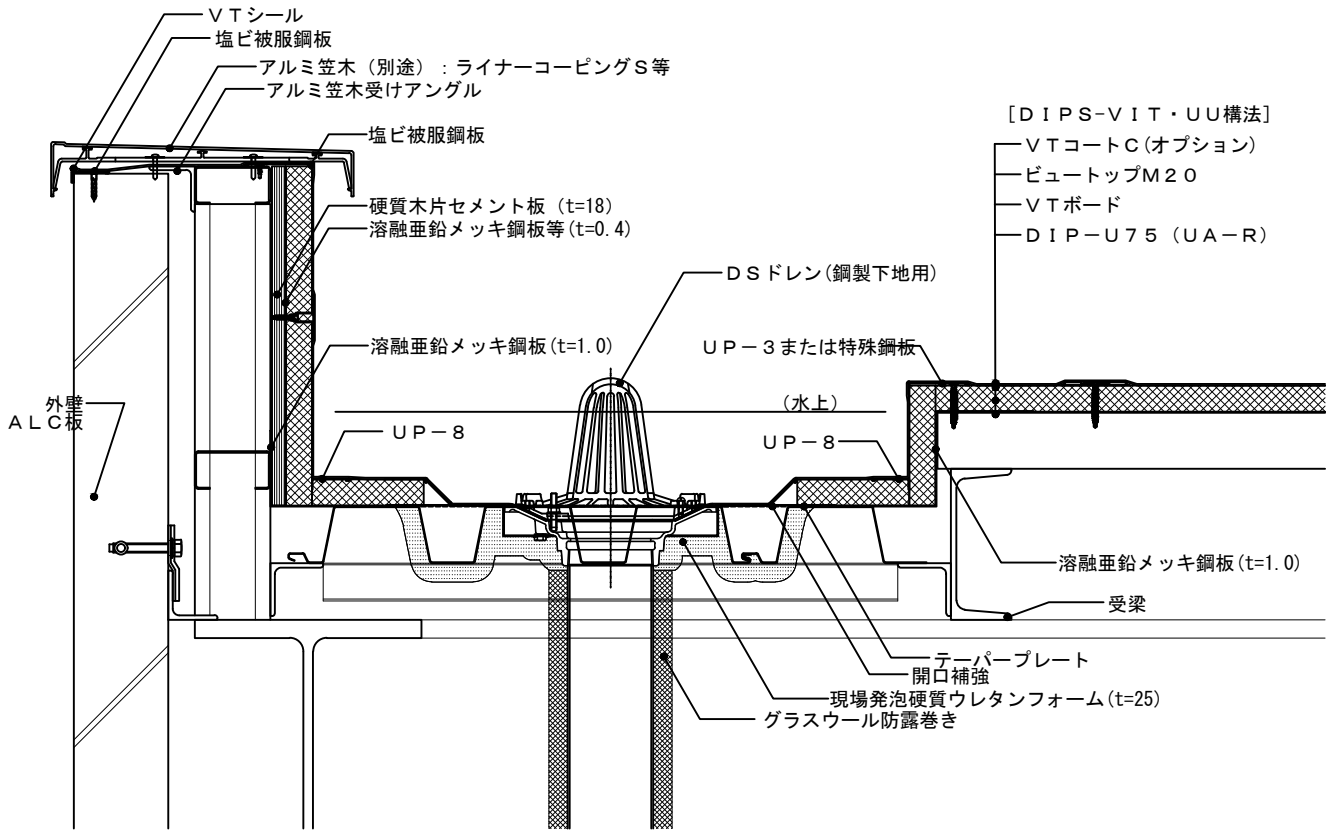

鋼製下地断熱防水 ＤＩＰＳ／ＤＩＰＳ-ＶＩＴ・ＵＵ構法

duu-2-3

フラットルーフデッキ下地／側溝 横型ドレン

1/10(A4)

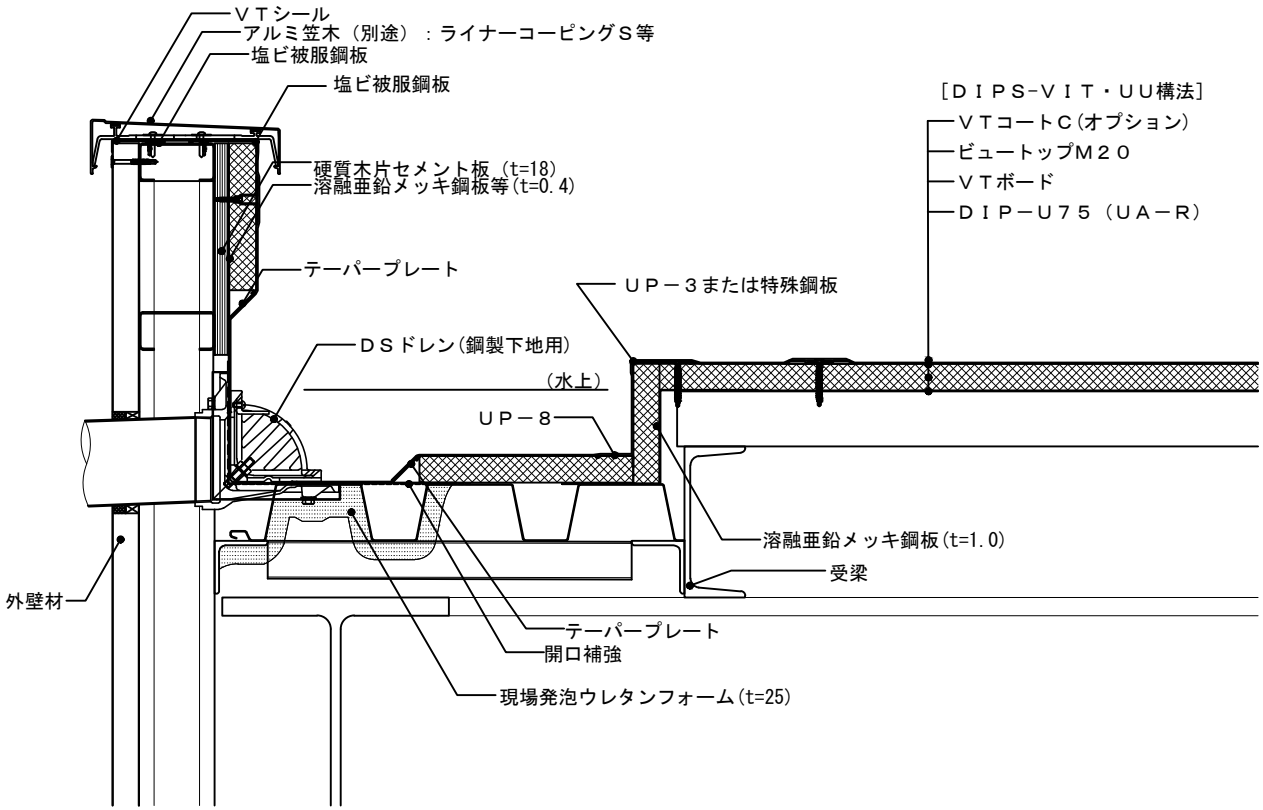

フラットルーフデッキ下地／亜鉛鋼板の設置イメージ　ケラバ側 1/10(A4)

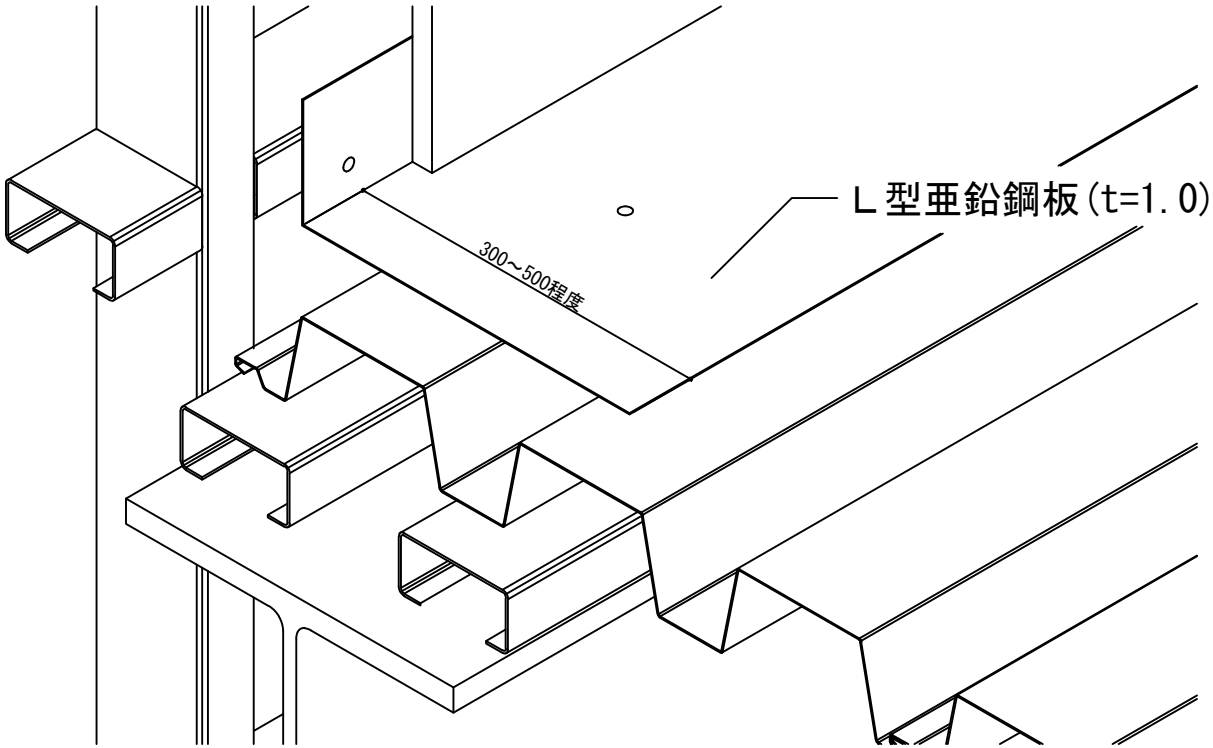
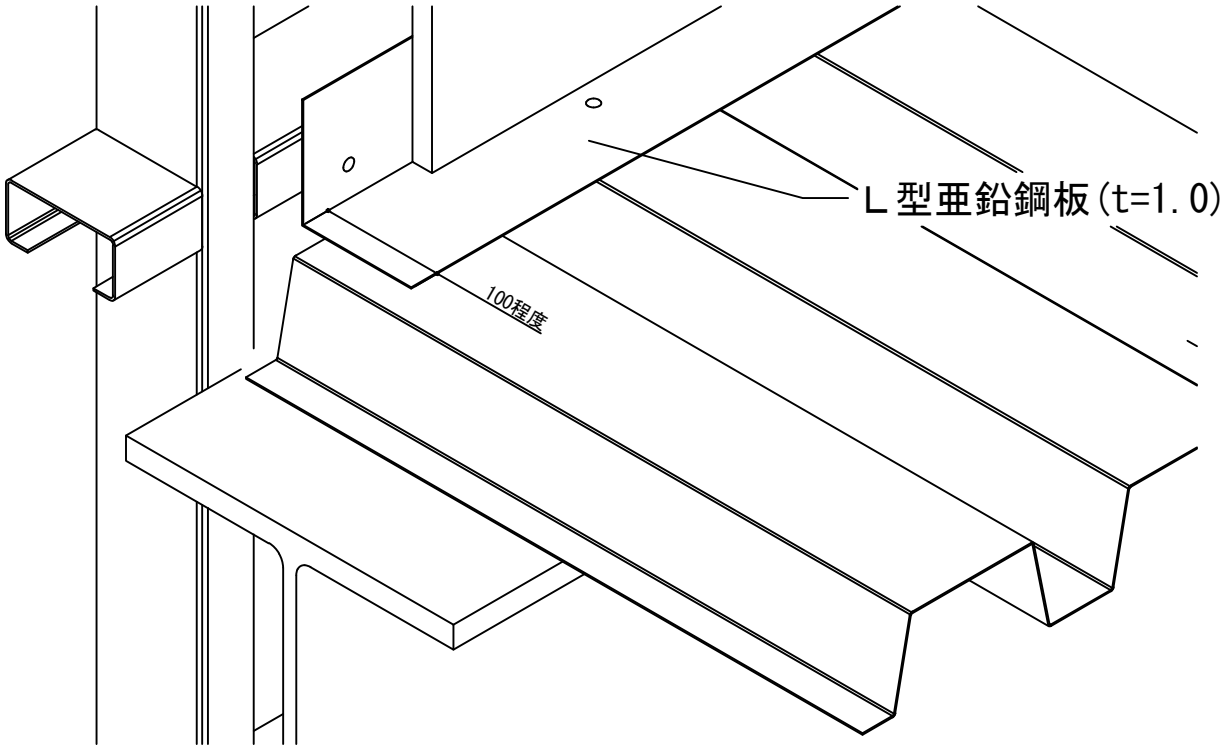
フラットルーフデッキ下地／亜鉛鋼板の設置イメージ　水上水下側 1/10(A4)