鋼製下地断熱防水 ＤＩＰＳ／塩ビシート防水用ドレン

dd-dsd-y125

ＤＳドレン 横125

1/10(A4)

項番	名称	材質	kg／個	
5	ゴムワッシャ	CR		4-口15×t2（中央に⌀10キリ）
4	六角ボルト	SS400		4-W5/16×12　溶融亜鉛めっき
3	ドレイン本体・防水層押え・ストレーナ（RL-4S 125）	FC150	9.7	塩ビ粉体塗装
2	ドレイン受け金物	ZAM鋼板	0.9	－
1	塩ビ被覆亜鉛鋼板	塩ビ被覆亜鉛鋼板	0.5	

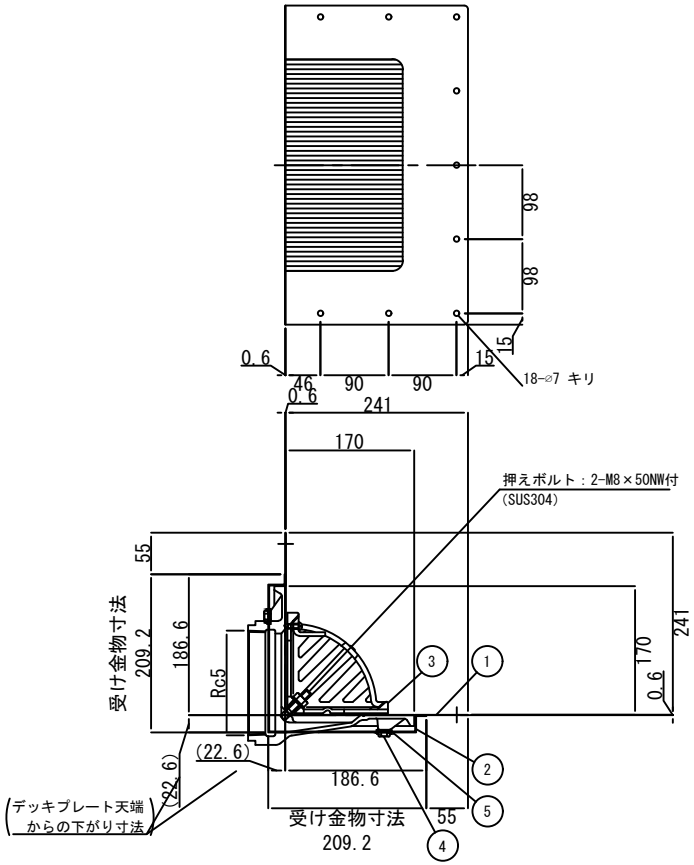

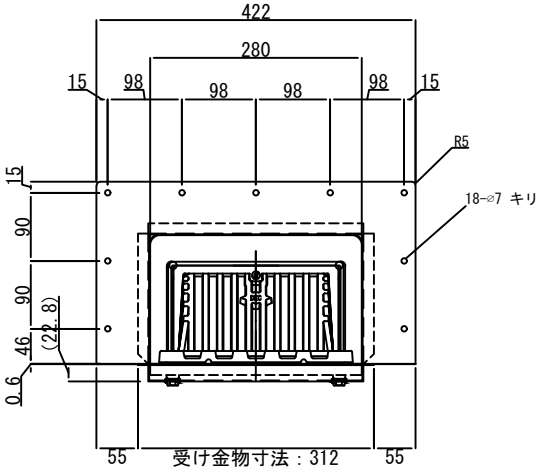

※くりぬきサイズ　200×320