アスファルト防水／個別部位

ask-6-3

風除室／外部～室内

1/10(A4)

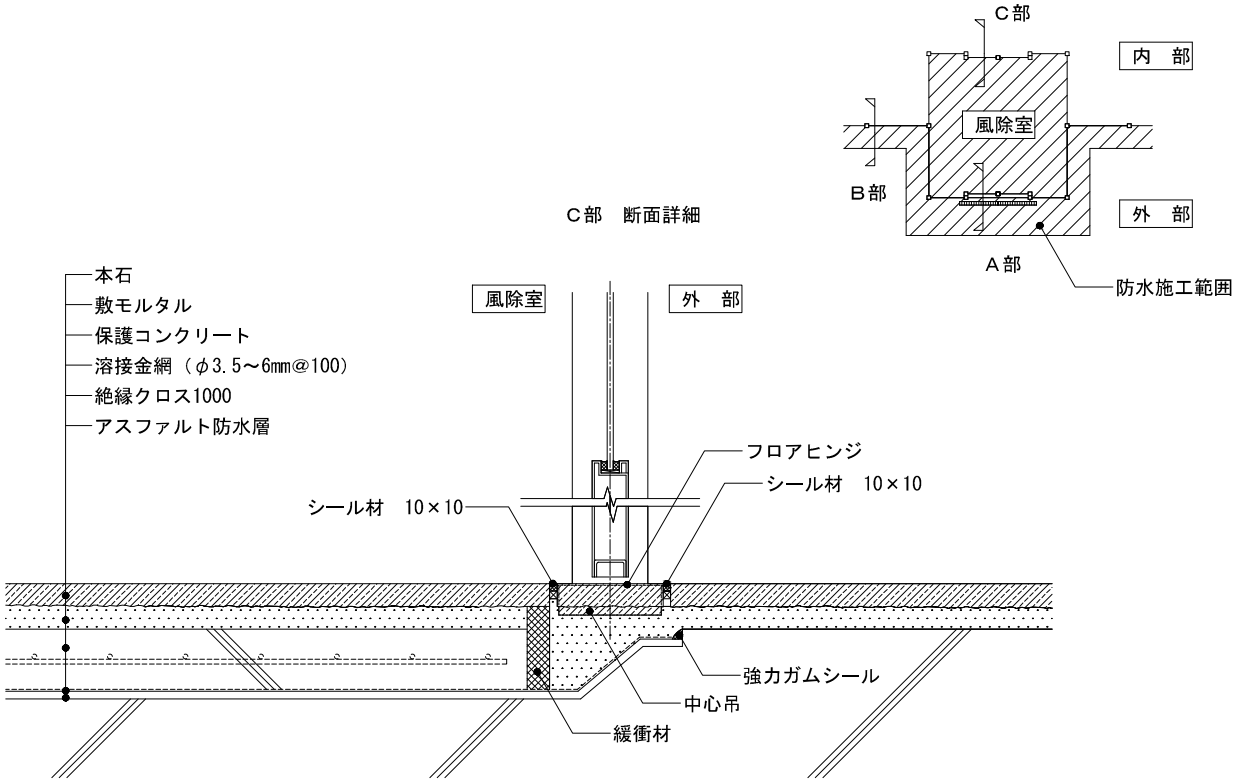

※こちらの図は熱工法とストライプ工法の場合の形状です。その他の工法については出入隅の形状等一部が異なります。