アスファルト防水／個別部位

ask-6-2

風除室／～室内

1/10(A4)

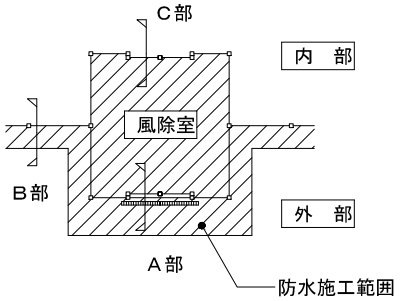
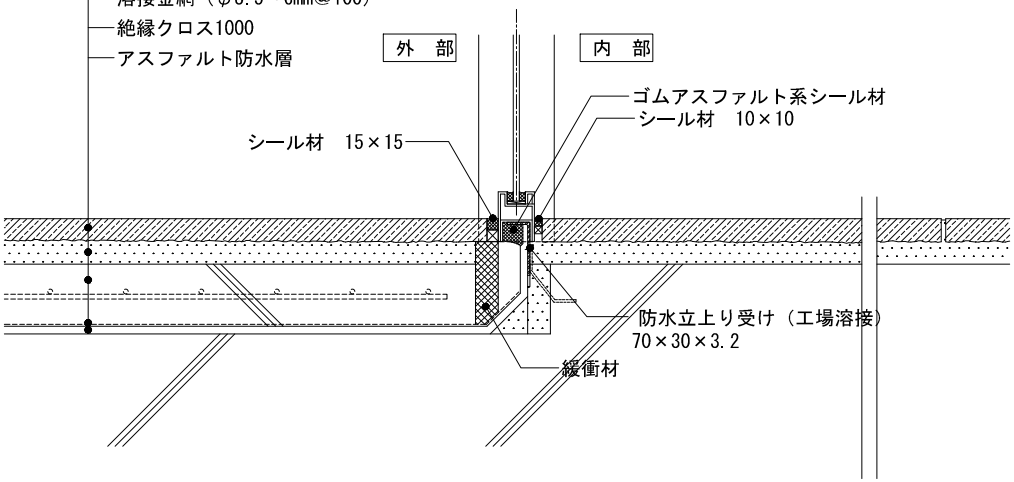
B部　断面詳細