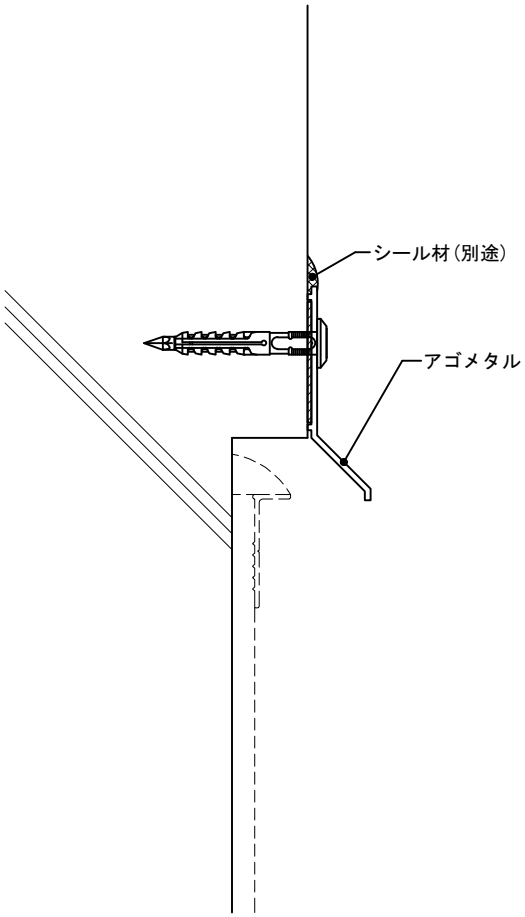
シール材(別途)
アゴメタル